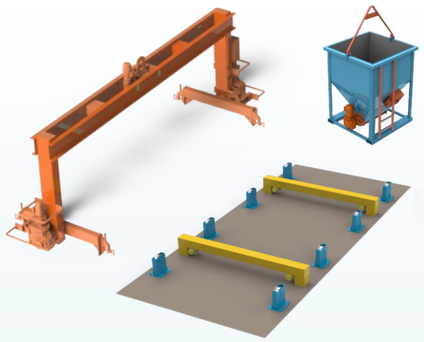

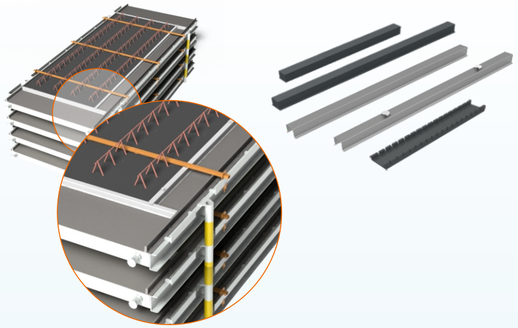

Quality
Made in Germany

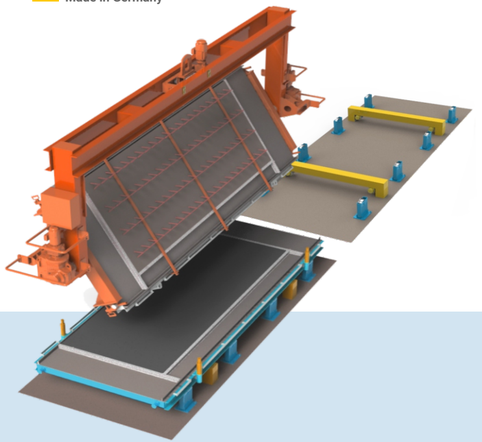

Doppelwand Starter-Set

SCAN

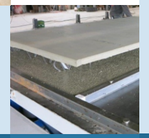

BETA Doppelwand Starter Set

- Wendetraverse mit Abhebeadapter
- Rollenbahn mit Rüttelstation
- Stapelpalette mit Absteller und Elementhalterung
- Betonierkübel

Kunden-Spezifikation

Abweichend von unseren Standardmodellen ist auch die Herstellung nach Ihren speziellen Anforderungen möglich.

Die Doppelwand - schnell und effizient bauen

Doppelwände finden zunehmend Einsatz in allen Bereichen des Bauens. Die Wände sind individuell gestaltbar, verfügen über physikalische Eigenschaften, wie eine Ortbetonwand und ermöglichen schnelles Bauen durch Nutzung von Betonfertigteilen.

Vorteile des Starter-Sets

- Im Vergleich geringeres Investitionsrisiko
- Kurze Lieferzeit der Anlage (je nach Umfang ab 8 Wochen)
- Starter-Set individuell erweiterbar
- Ausbau zur Umlaufanlage möglich
- Geringe Anlagenkomplexität mit einfacher Bedienung
- Höherer Output als stationäre Fertigungstechnik

Erweiterung zur Umlaufanlage

Durch den modularen Aufbau ist ein späterer Ausbau zur Umlaufanlage möglich. Hierzu sind folgende Komponenten verfügbar:

- Rollenböcke
- Reibradantriebe
- Querumsetzer
- Palettenreiniger
- Abstellerreiniger
- Plotter oder Laser
- Betonverteiler
- Glätter
- Hubschiebebühne
- Trockenkammer
- Kippstation
- Anlagensteuerung

Vorteile der Doppelwand

- Physikalische Eigenschaften wie Wände aus Ortbeton
- Industrielle Fertigung im Betonfertigteilwerk
- Lieferung Just-in-time auf die Baustelle
- Kosten auf der Baustelle werden reduziert
- Ringanker und Deckenrandabstellung eingebaut
- Schalungsglatte Oberflächen - kein Verputzen nötig
- Keine Ausschalfristen und hohe Betoniergeschwindigkeiten
- Fenster, Türen, Zargen, Rohre werden im Werk eingebaut

BETA

Für den kostengünstigen Einstieg in die Produktion von Doppelwänden

www.beta-mb.de

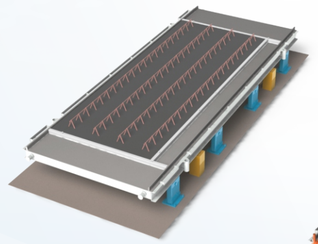

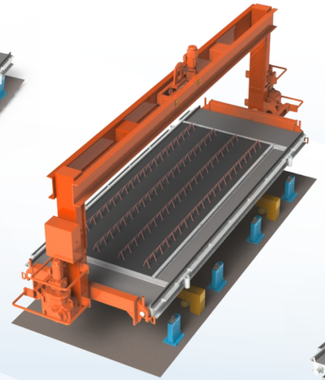

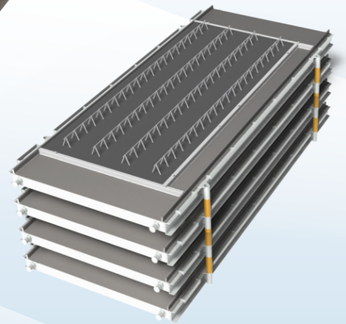

Vorfertigung Platte 1

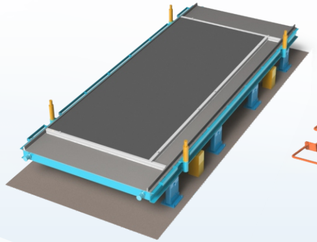

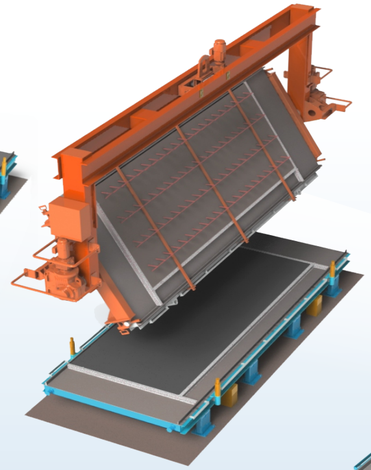

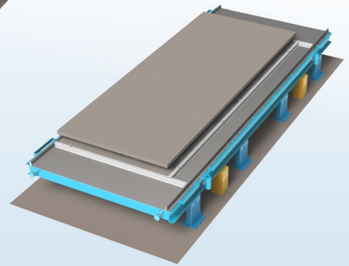

Hochzeit mit Platte 2

BETA Maschinenbau GmbH & Co. KG
Nordhäuser Straße 2
99765 Heringen
Deutschland

betonwerktechnik@beta-mb.de
+49 36333 666-190

1

Palette 1 rüsten und betonieren

Bewehrung einbringen, betonieren und Beton rütteln/verdichten

2

Palette 1 abheben

Palette mit Schnellverschlüssen der Wendetraverse greifen und abheben

3

Palette 1 stapeln

Stapelfüße in Palette einstecken und Stapel bilden zum Aushärten

4

Palette 2 rüsten und betonieren

Bewehrung einbringen, betonieren und Beton rütteln/verdichten

5

Palette 1 holen und wenden

Palette 1 vom Stapel holen, mit Sicherung ausstatten und wenden

6

Platte 1 in Platte 2 setzen
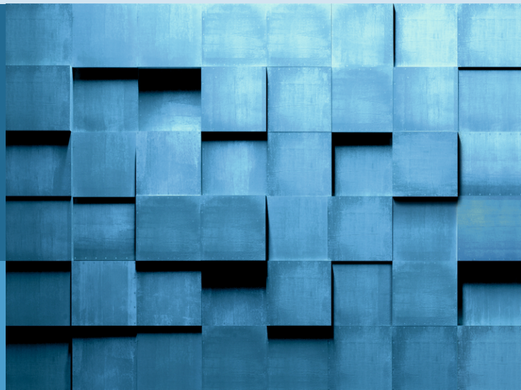
Platte 1 in Platte 2 setzen und Beton rütteln/verdichten